CATÁLOGO

BUXA

ARTÍCULOS OTOMÍES

BUXA

BUXA significa *Bolsa en Hñähñu (Otomí).*

San Mateo Capulhuac
Centro Holístico de Capacitación

Es parte de la marca colectiva *Ma Ye Ipefi manos trabajando en Hñähñu (Otomí).*
Artículos otomíes que forman parte del Proyecto de Desarrollo Integral de San Mateo Capulhuac, Otzolotepec, Edo. Méx. en colaboración con Fundación Tláloc.

FUNDACIÓN TLÁLOC
Trabajando por la Sustentabilidad Glocal

CATÁLOGO *BUXA*

Contiene artículos elaborados por manos de mujeres otomíes a partir de retazos de tela, contrubuyendo a su empoderamiento y a la construción de una economía circular. Existen 6 líneas de artículos otomíes para el uso casual, laboral, doméstico y escolar.

Al adquirir una *BUXA* experimentarás lo que es ser un Autor Social por que estarás portando un artículo con alto valor social y ambiental.

Beneficios al adquirir una BUXA

Económico

- Fuente de ingreso para las mujeres y sus familias
- Genera alternativas de trabajo en la propia comunidad
- Accesible a un *precio feliz* para quien lo adquiere y quien lo realiza

Social

- Empodera a la mujer indígena Hñähñu (Otomí)
- Diseños únicos hechos por ***autoras sociales*** del grupo BUXA
- Construcción y mantenimiento del Centro Holístico de Capacitación (CHC
- Revaloración de la cultura Hñähñu (Otomí)

Ambiental

- Promueve una economía circular, al extender la vida útil de retazos de tela que son reutilizados en la elaboración de cada BUXA, un artículo que por su alta calidad podrás reutilizar durante varios años y regresarla con nosotros cuando requiera reparación o haya concluido su propia vida útil.
- Cuida de áreas naturales, mares y océanos siendo un artículo reutilizable que disminuye el consumo de bolsas plásticas de un solo uso. Usa una bolsa que cuide del mar **#ActúaBuxa #BUXAXLOSMARES**

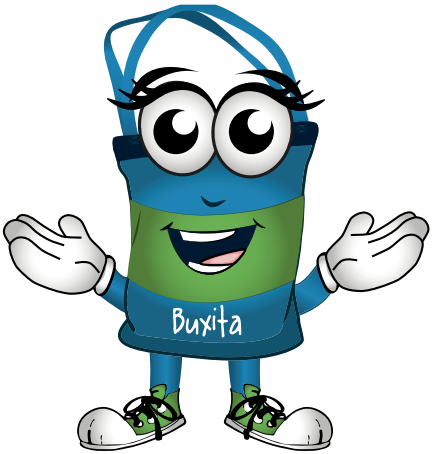

La BUXA siempre es accesible a un precio feliz conectando directamente a las personas que las elaboran y usan. Contamos contigo para evitar la reventa

LÍNEAS DE **ARTÍCULOS OTOMÍES**

BUXA

05 BOLSAS

10 MORRALES

13 MOCHILAS

22 FUNDAS

27 ARTÍCULOS DE MANO

32 ARTÍCULOS DEL HOGAR

BUXA

BOLSAS

BUXA

CLÁSICA

Bolsa de tela, principalmente para compras; ideal para sustituir las bolsas plásticas en el supermercado.

BUXA

CLÁSICA

Alto:47cm
Ancho:46cm

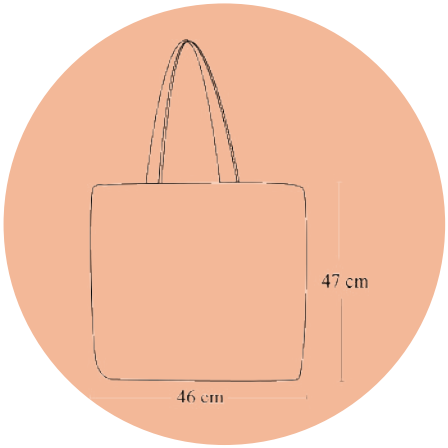

Diseños únicos.
La tela y color varían.

BUXA

ALICE

Bolsa con compartimento general y dos frontales, todos con cierre. Estilo casual, ideal para un aspecto informal.

BUXA

ALICE

Alto:34cm
Ancho:43cm
Fuelle:6cm

Diseños únicos.
La tela y color varían.

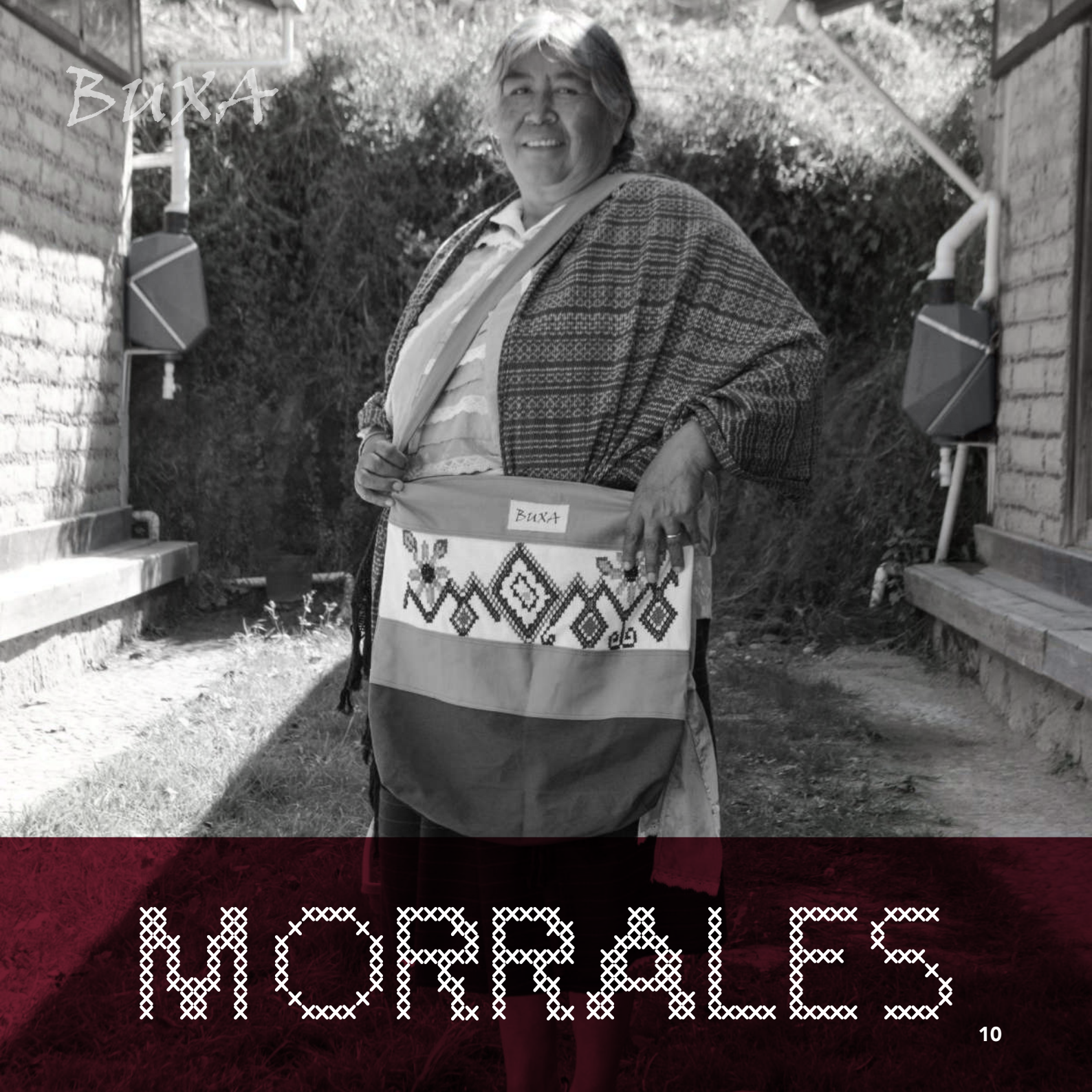

MORRALES

Bolso con 3 bordados artesanal; el complemento ideal para tus salidas casuales.
**Inni significa bordado en Hñähñu (Otomí)*

MORRAL INNĪ

Alto:47cm
Ancho:46cm
Fuelle:10-12cm

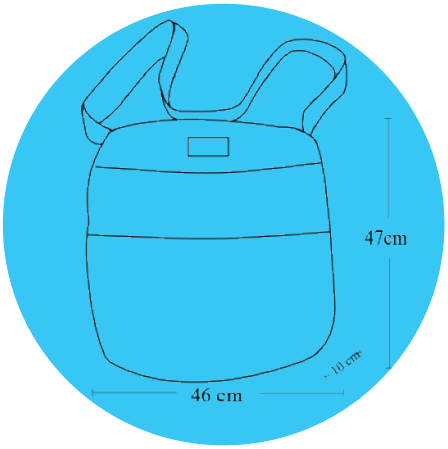

Diseños únicos.
La tela y color varían.

MOCHILAS

BUXA

CICLISTA

Mochila a la espalda con cintas para cierre y ajuste; perfecta para personas que realizan actividad física constante, usuarios de transporte público, ciclistas o peatones.

BUXA

CICLISTA

Alto:45cm
Ancho:35cm

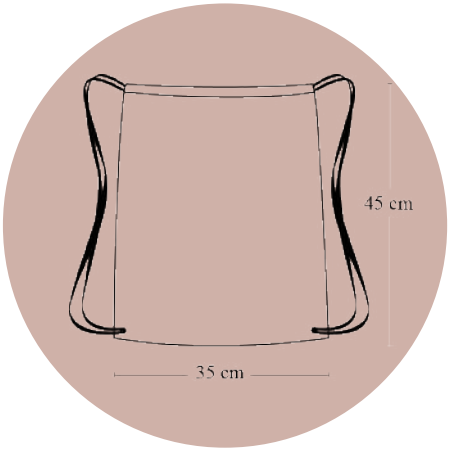

Diseños únicos.
La tela y color varían.

BUXA

MALETA TELA

Maleta horizontal estilo porta laptop, con forro, cierre, bolsa frontal, cubierta y asa.

MALETA TELA

Alto:33cm
Ancho:40cm
Fuelle:8cm

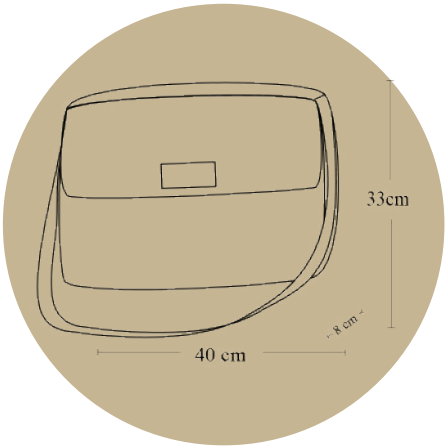

Diseños únicos.
La tela y color varían.

BUXA

MALETA YUTE

Maleta horizontal estilo porta laptop, con forro, cierre, cubierta y asa. Elaborada con yute, para una apariencia más natural.

MALETA YUTE

Alto:33cm
Ancho:40cm
Fuelle:8cm

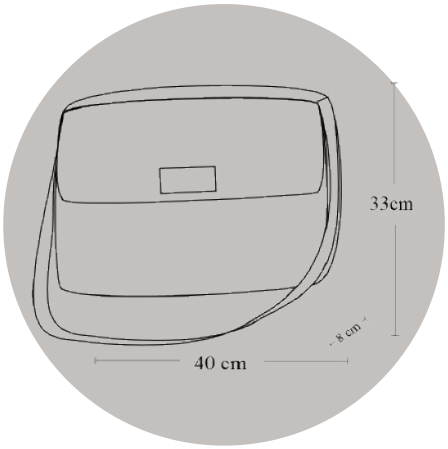

Buxa

VIAJERA

Mochila a la espalda, con 3 bolsas internas, 1 externa y espacio para termo; una increíble opción para realizar actividades fuera de casa.

BUXA

VIAJERA

Alto:46cm
Ancho:36cm
Fuelle:16cm

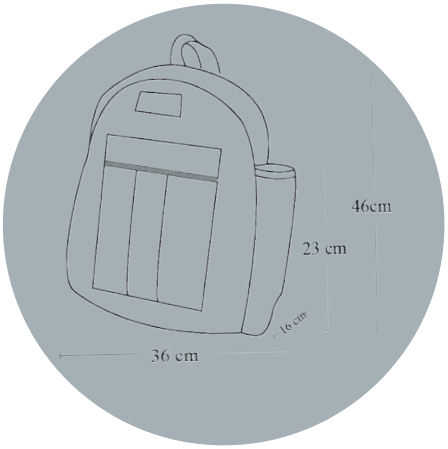

Diseños únicos.
La tela y color varían.

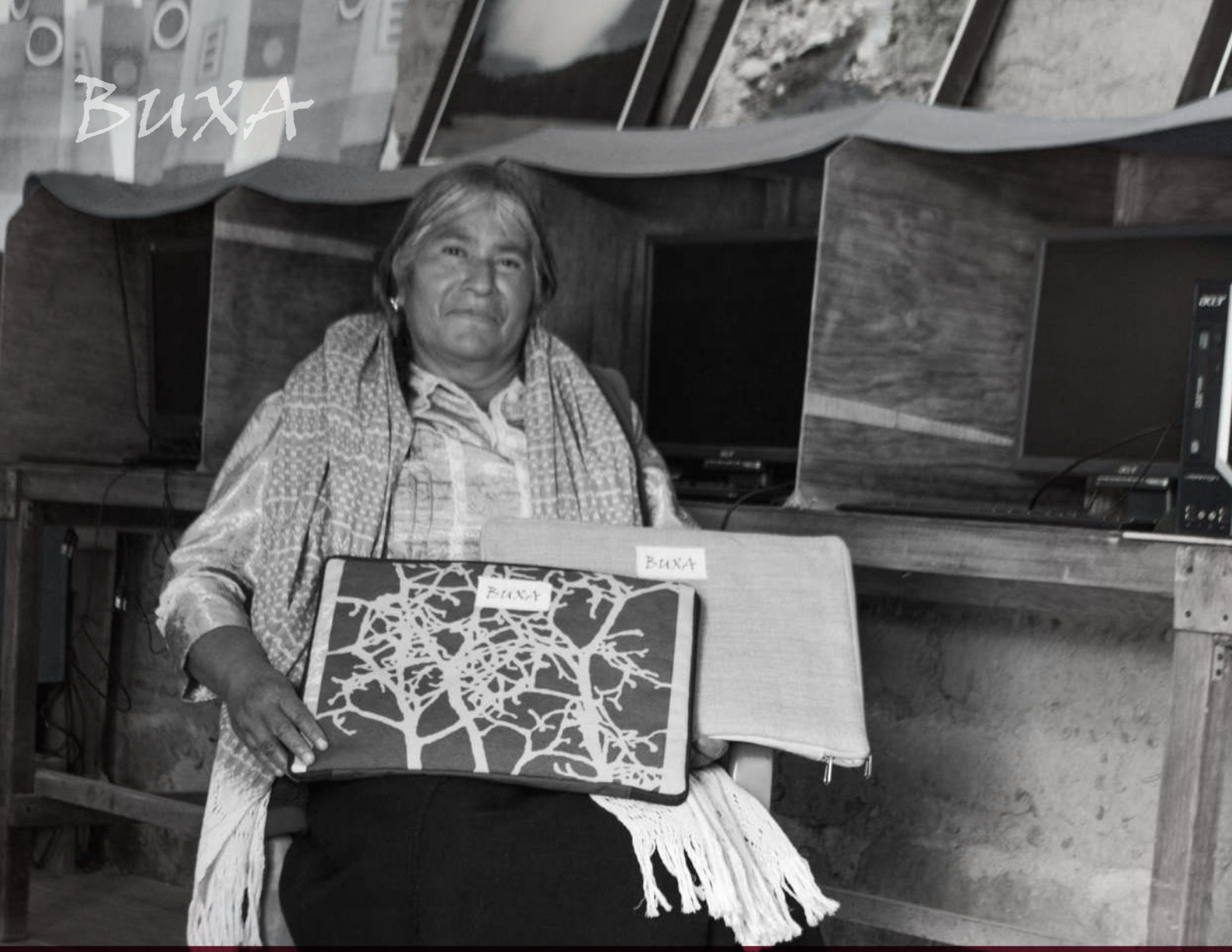

FUNDOS

BUXA

FUNDA LAPTOP TELA

Funda para computadora portátil, acolchada con estampados coloridos.

BUXA

FUNDA
LAPTOP TELA

Alto:39cm
Ancho:27cm

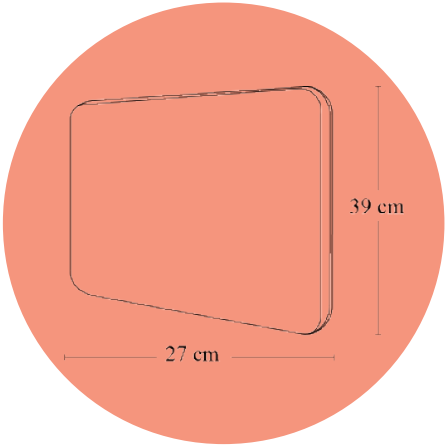

Diseños únicos.
La tela y color varían.

FUNDA LAPTOP YUTE

Funda de yute para laptop, ideal para llevarla a la escuela o a la oficina, con interior acolchado y acabados de calidad.

BUXA

FUNDA
LAPTOP YUTE

Alto:39cm
Ancho:27cm

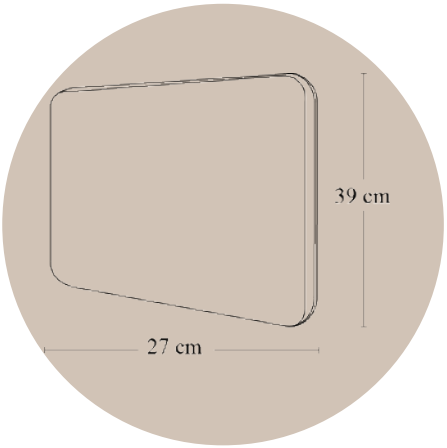

ARTÍCULOS DE MANO

Estuche para artículos pequeños, versatilidad de uso; como lapicera, monedero o amplio joyero ***¡Lo que te imagines!***

BUXA

COSMETIQUERA

Alto:15 cm
Ancho:20cm

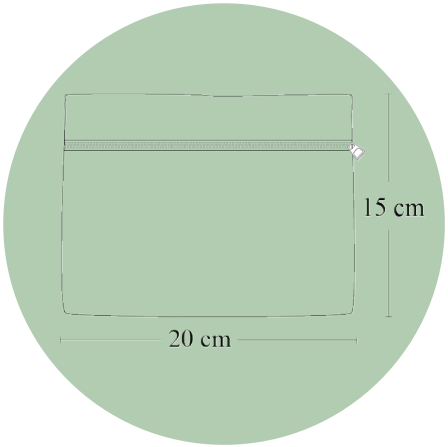

Diseños únicos.
La tela y color varían.

BUXA

ELENA

Bolsa de mano, con compartimentos interiores y que puede doblarse; perfecta para ocasiones casuales.

BUXA

ELENA

Alto:21cm
Ancho:28cm

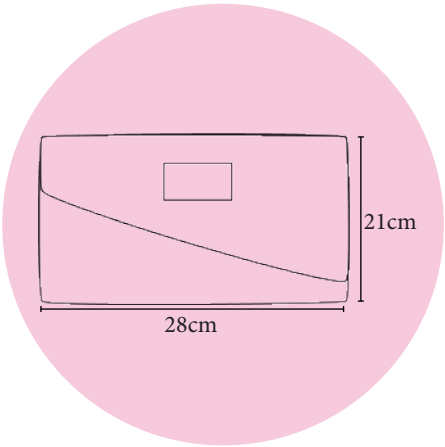

Diseños únicos.
La tela y color varían.

ARTÍCULOS DEL HOGAR

BUXA

MANDIL

Mandil de tela, con bolsas frontales y cintas para ajuste. Útil para jardinería, cocina, manualidades o comenzar con tu propio huerto.

BUXA

MANDIL

Alto:85cm
Ancho:27cm

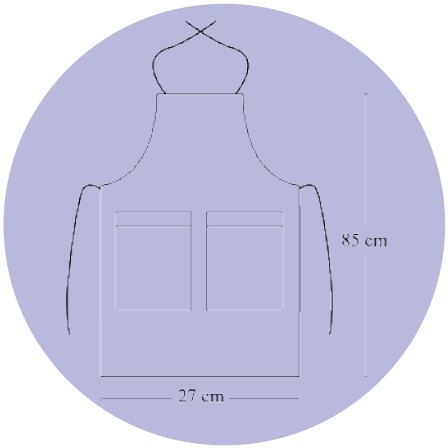

Diseños únicos.
La tela y color varían.

BUXA - KANI Y I

Juego de 5 bolsas de tul con distintas dimensiones para la compra de frutas y verduras.
**KANI Y I significa quelite y chile en Hñähñu (Otomí)*

BUXA

KANĪ Y Ī

Gr:1pza.
Alto:45cm
Ancho:39cm

M:2pza.
Alto:36cm
Ancho:27cm

Ch:2pza.
Alto:33cm
Ancho:26cm

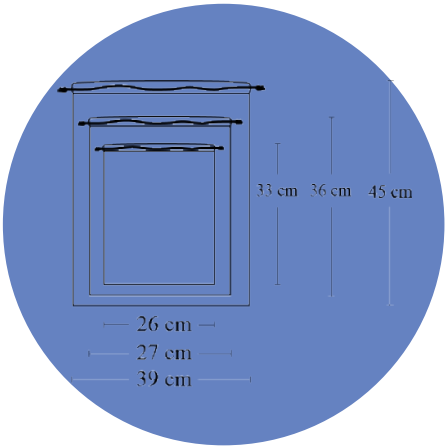

Diseños únicos.
La tela y color varían.

BUXA

#ActúaBuxa

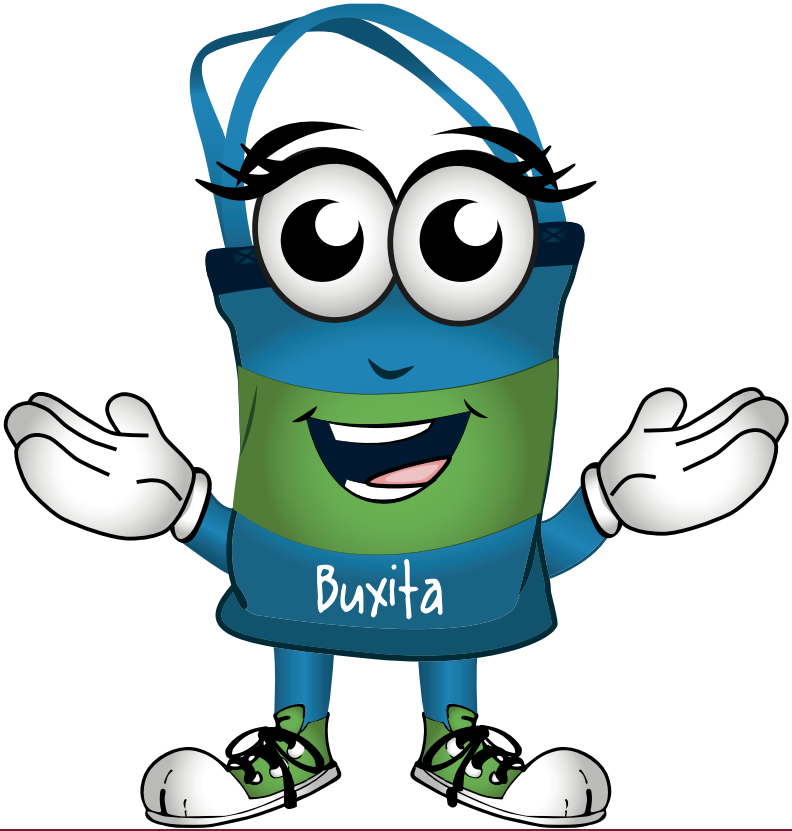

¿Cómo puedes adquirir tu *BUXA*?

Sólo debes de escribirnos en nuestras redes sociales para darle seguimiento a tu pedido.

@FundacionTlaloc

@FundacionTlaloc

@ fundacion_tlaloc

Si estás en el Valle de Toluca visítanos en Casa Tláloc:

Jesús Carranza 441 Colonia Ciprés Toluca Estado de México C.P. 50120

Siempre. Kjamadi a
Somos Mundo

Para más información:
equipo@fundaciontlaloc.org
WhatsApp: 722 680 0313

Ma Ye Ipefi

San Mateo Capulhuac
Centro Holístico de Capacitación

FUNDACIÓN TLÁLOC
Trabajando por la Sustentabilidad Glocal